HAFO

HASELSTEINER FORSTTECHNIK

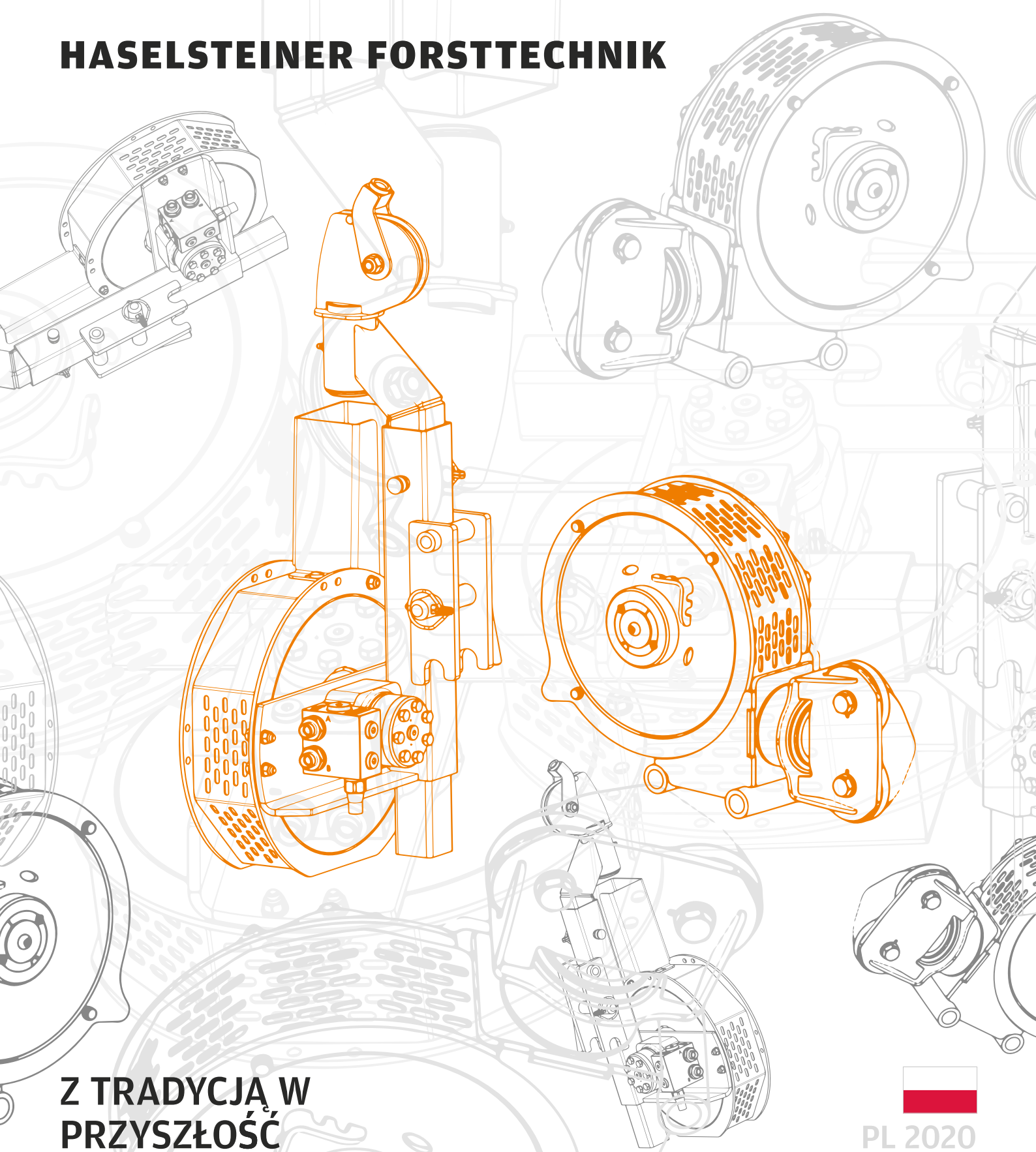

Z TRADYCJĄ W PRZYSZŁOŚĆ

PL 2020

WCIĄGARKA POMOCNICZA

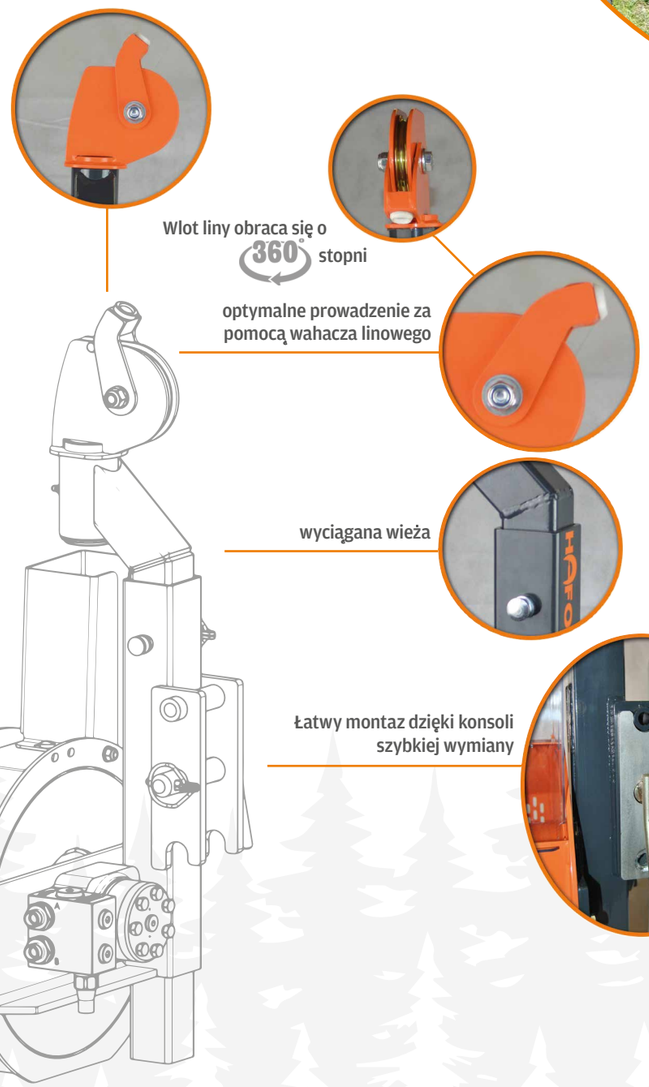

OPIS

Hydrauliczna linowa wciągarka pomocnicza została zaprojektowana do montażu na linowych wciągarkach leśnych. Jej funkcja polega na przyciąganiu ciężkiej liny wciągarki za pomocą liny pomocniczej do pni. Możliwe jest wciąganie liny pod górę po stromych zboczach do 150 m, wystarczy najpierw wciągnać lekką linę pomocniczą.

W PRAKTYCE

- Koniec liny pomocniczej jest przymocowany do liny wciągarki wraz z łańcuchami.
- Zamocuj aluminiowe zblocze i dwukrotnie nawiń linę pomocniczą.
- Przymocuj zblocze do drzewa za pomocą zawiesia i podciągnij linę.

Wersja lewostronna

	WCIĄGARKA POMOCNICZA PRO	WCIĄGARKA POMOCNICZA EASY
Stałe ciśnienie robocze	180 bar	180 bar
maks. ciśnienie robocze	200 bar	200 bar
wymagana ilość oleju	min. 20 l/min, max. 60 l/min	
maks. siła uciągu	600 kg	500 kg
średnia prędkość liny	do 3 m/s przy 60 l/min	
Waga bez liny	39 kg	33 kg
mMaksymalna długość	350 m plastik 4,3 mm	250 m plastik 4,3 mm
	€ 1.459,–	**€ 1.375,–**

Wciągarka pomocnicza jest zawsze zasilana przez pojazd.

Wersja prawostronna

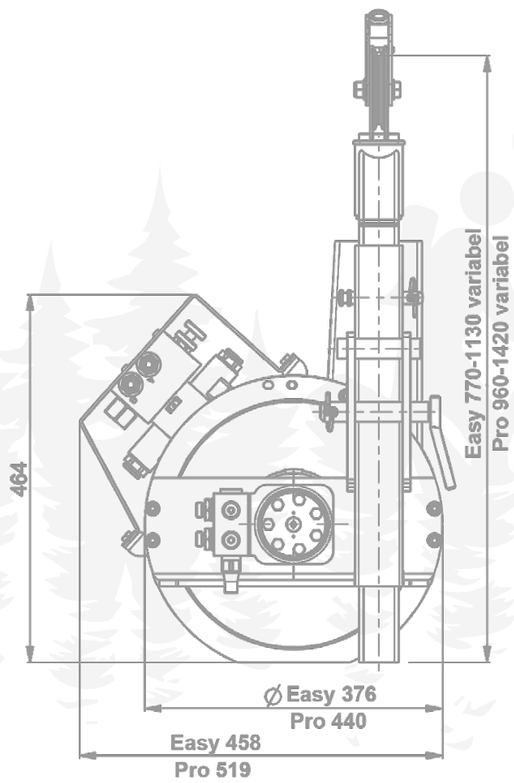

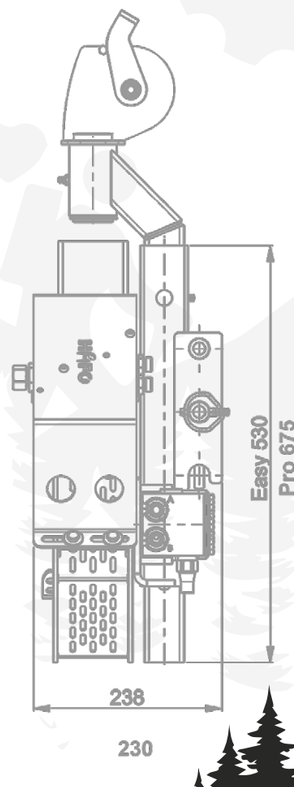

ZALETY

- łatwy montaż dzięki konsoli szybkiej wymiany
- przenośna dzięki niedużej wadze
- wlot obraca się o 360°
- stosowanie z adapterem do drzew
- regulowana wieża wciągarki
- łatwe podłączenie z podwójnym urządzeniem sterującym
- można połączyć z radiem

Ceny zawierają ustawowy 20% VAT [MwSt.]

WCIĄGARKA POMOCNICZA

DO PRAWIDŁOWEGO DZIAŁANIA POTRZEBA:

lewostronną lub prawostronną wciągarkę pomocniczą

różne typy konsol

Blok hydrauliczny

Radio Terra H9 – **Opcjonalnie,** z własną funkcją dla wciągarki pomocniczej

Zestaw = zblocze, zawiesie taśmowe, karabińczyk

Linę

DOSTĘPNY W KOMPLETNYM ZESTAWIE

Wstępnie zamontowany jak na ilustracji
(Blok hydrauliczny zawierający wszystkie elementy hydrauliczne i kable przyłączeniowe), Uniwersalna konsola, zestaw lin i krążków

Kompletny zestaw EASY € 2.375,–

250 m lina 4,3 mm
lewostronna nr art. 120132 | prawostronna nr art. 120133

Kompletny zestaw PRO € 2.492,–

350 m cable 4,3 mm
lewostronna nr art. 120134 | prawostronna nr art. 120135

AKCESORIA:

Wciągarka pomocnicza Easy lewostronna
Nr art. 120126
€ 1.375,–

Wciągarka pomocnicza Easy prawostronna
Nr art. 120125
€ 1.375,–

Wciągarka pomocnicza Pro lewostronna
Nr art. 120124
€ 1.459,–

Wciągarka pomocnicza Pro prawostronna
Nr art. 120123
€ 1.459,–

Konsola uniwersalna
Nr art. 120129
€ 90,–

Konsola Tiger
Nr art. 120128
€ 125,–

Konsola uniwersalna surowa z przedłużeniem do spawania
Nr art. 120131
€ 117,–

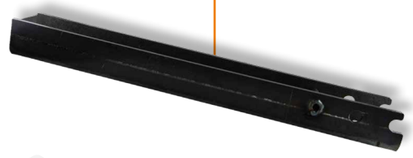

Części cięte laserowo surowe Konsola uniwersalna
Nr art. 120130
€ 60,–

Adapter do drzew
Nr art. 120127
€ 160,–

Blok hydrauliczny z blaszką ochronną i kablami
Nr art. 120127
€ 475,–

Radio Terra H9
Zapytaj o cenę

Zestaw radiowy
Nr art. 420125
€ 1.492,–

Zestaw = zblocze, zawiesie taśmowe, karabińczyk
Nr art. 420132
€ 65,–

Szydło do zaplatania w tym 2 szt. szydeł zamiennych
Nr art. 400120
€ 40,–

250 m dla Easy Lina z tworzywa sztucznego 4,3 mm
Nr art. 400123
€ 250,–

350 m dla Pro Lina z tworzywa sztucznego 4,3 mm
Nr art. 400124
€ 350,–

Ceny zawierają ustawowy 20% VAT [MwSt.] - zmiany produktów zastrzeżone.

PRZENOŚNA WCIĄGARKA SAPI

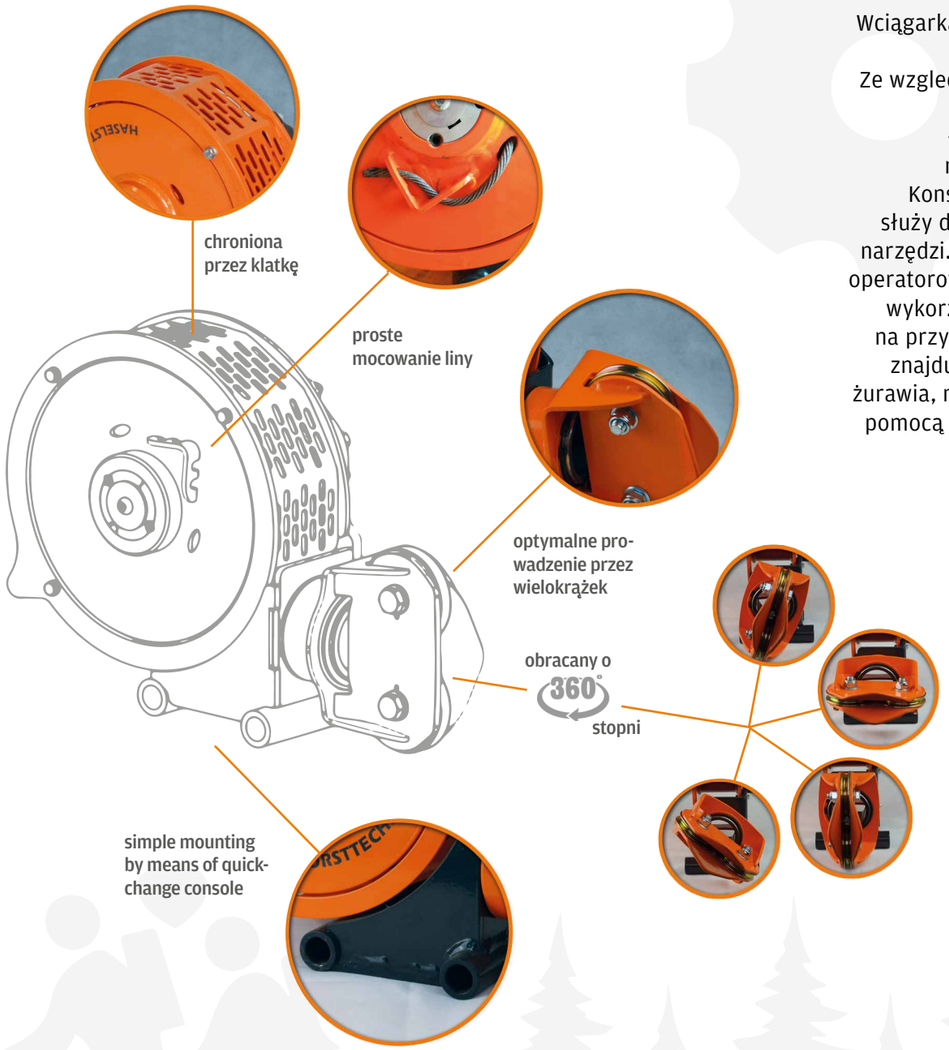

OPIS

Wciągarka Sapi to hydrauliczny system wciągarki. Ze wzgledu na niewielka wagę, można ją szybko i łatwo zamontować na różnych urządzeniach. Konsola szybkiej wymiany służy do montażu bez użycia narzędzi. Wciągarka umożliwia operatorowi bardziej efektywne wykorzystanie jego maszyn, na przykład jeśli pień drzewa znajduje się poza zasięgiem żurawia, można go wciagnąć za pomocą wciągarki na żurawiu.

OBSZARY ZASTOSOWANIA

- Montaż z przodu żurawia
- Ramię główne żurawia
- Montaż na łyżce
- Montaż na mygłownicy
- Łuparka do drewna
- Kleszcze zrywkowe
- 3 punktowe
- Ramię koparki

ZALETY

- przenośny system wciągarki
- łatwy montaż dzięki konsoli szybkiej wymiany
- niska waga
- nie są wymagane dodatkowe przewody na szczycie żurawia
- Jedna wciągarka do wielu zastosowań (łuparka do drewna, kleszcze zrywkowe, łyżka, ładowarka czołowa, dźwig, mygłownica, bezpośrednio na pojeździe)
- optymalne prowadzenie liny przez prowadnicę rolkową lub zblocze z wielokrążkiem
- łatwe podłączenie z podwójnym urządzeniem sterującym
- można połączyć z radiem
- kompaktowe wymiary
- indywidualny montaż dzięki wykorzystaniu różnych konsol
- Zminimalizuj uszkodzenia pleców dzięki obsłudze żurawiem

JAKOŚĆ JEST DLA NAS WAŻNA, DLATEGO WSZYSTKIE WCIĄGARKI SĄ OCYNKOWANE I MALOWANE PROSZKOWO

	WCIĄGARKA SAPI EASY	WCIĄGARKA SAPI EASY+	WCIĄGARKA SAPI PRO
Stałe ciśnienie robocze	180 bar	180 bar	210 bar
maks. ciśnienie robocze	200 bar	200 bar	250 bar
wymagana ilość oleju		min. 20 l/min max. 60 l/min	
maks. siła uciągu	850 kg	1000 kg	1450 kg
średnia prędkość liny		2 m/s at 60 l/min	
Waga bez liny	20 kg	22 kg	30,5 kg
Maks. długość		50 m/5 mm	
	€ 909,–	**€ 1.075,–**	**€ 1.375,–**

Cena bez konsoli

Może być sterowana bezpośrednio przez urzadzenie sterujące lub zestaw radiowy.

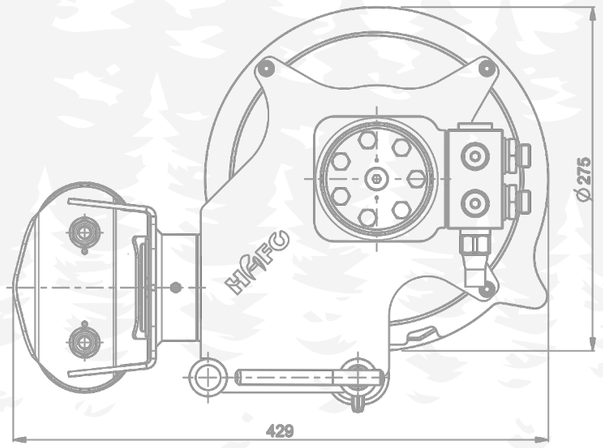

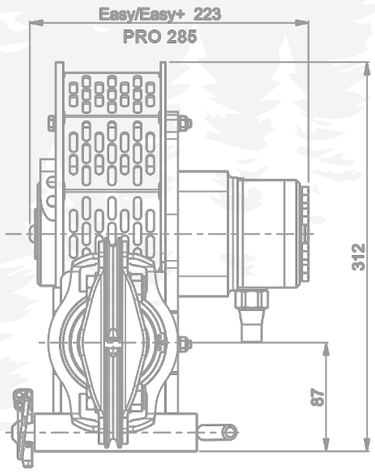

Ceny zawierają ustawowy 20% VAT [MwSt.] – zmiany produktów zastrzeżone.

PRZENOŚNA WCIĄGARKA SAPI

DO PRAWIDŁOWEGO DZIAŁANIA POTRZEBA:

WCIĄGARKA SAPI EASY & EASY+ **AKCESORIA:**

Wciągarka Sapi Easy
Nr art. 110123
€ 909,–

Wciągarka Sapi Easy+
Nr art. 110121
€ 1.075,–

Odpowiedni zestaw obejściowy do Wciągarka Sapi Easy
Nr art. 420124
€ 52,–

Zestaw radiowy
Nr art. 420125
€ 1.492,–

Zestaw hydrauliczny
Montaż na szczycie żurawia
Nr art. 420124
€ 105,–

Konsola na ramię główne (w tym prowadnica liny)
Nr art. 120130
€ 482,–

WCIĄGARKA SAPI PRO **AKCESORIA:**

Wciągarka Sapi Pro
Nr art. 110122
€ 1.375,–
(Cena bez konsoli)

Zestaw radiowy
Nr art. 420125
€ 1.492,–

Uniwersalna konsola PRO
Nr art. 110130
€ 100,–

Uniwersalna konsola 45°
Nr art. 110124
€ 141,–

Uniwersalna konsola ON TOP
Nr art. 110125
€ 144,–

Uniwersalna konsola EASY
Nr art. 110126
€ 70,–

Uniwersalny kątownik
Nr art. 110127
€ 32,–

Konsola uniwersalna obracana o 360 stopni
Nr art. 110128 **€ 145,–**

Lina stalowa 6mm
w tym kausza + hak
Nr art. 410125
(o dużej gęstości)
€ 162,–

Lina z tworzywa sztucznego 6,4mm w tym kausza + hak
35 m Nr art. 400125 **€ 150,–**
50 m Nr art. 400126 **€ 184,–**

Konsola uniwersalna obracana o 360°
Nr art. 110128
€ 145,–

Konsola uniwersalna z szeroką płytą kołnierzową
Nr art. 110130
€ 100,–

Lina stalowa 5mm
o dużej gęstości
w tym kausza + hak
50 m Nr art. 410128 **€ 175,–**
35 m Nr art. 410127 **€ 154,–**

Lina z tworzywa sztucznego 6,4mm
w tym kausza + hak
35 m Nr art. 400125 **€ 150,–**
50 m Nr art. 400126 **€ 184,–**

Ceny zawierają ustawowy 20% VAT [MwSt.] - zmiany produktów zastrzeżone.

REFERENCJE WCIAGARKA POMOCNICZA

Znajdź więcej referencji i interesujących filmów na naszym kanał youtube i na naszej stronie internetowej!

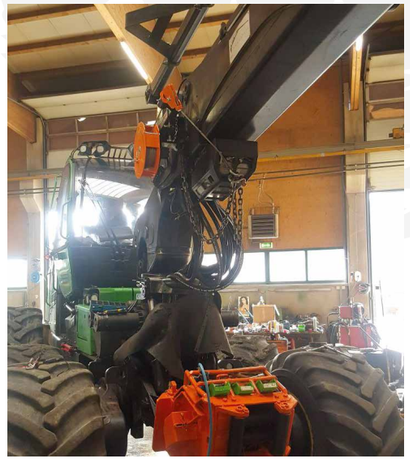

REFERENCJE WCIAGARKA SAPI

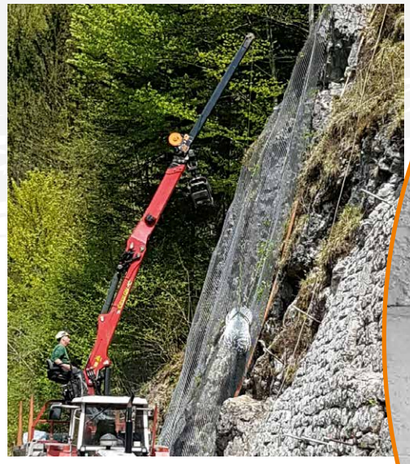

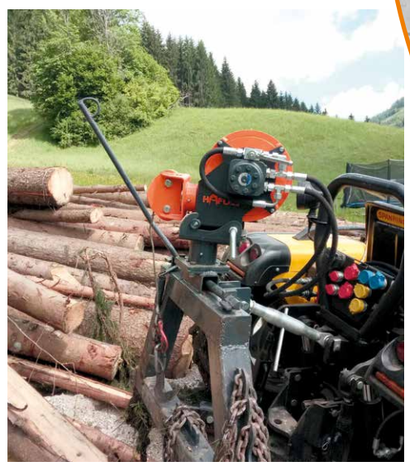

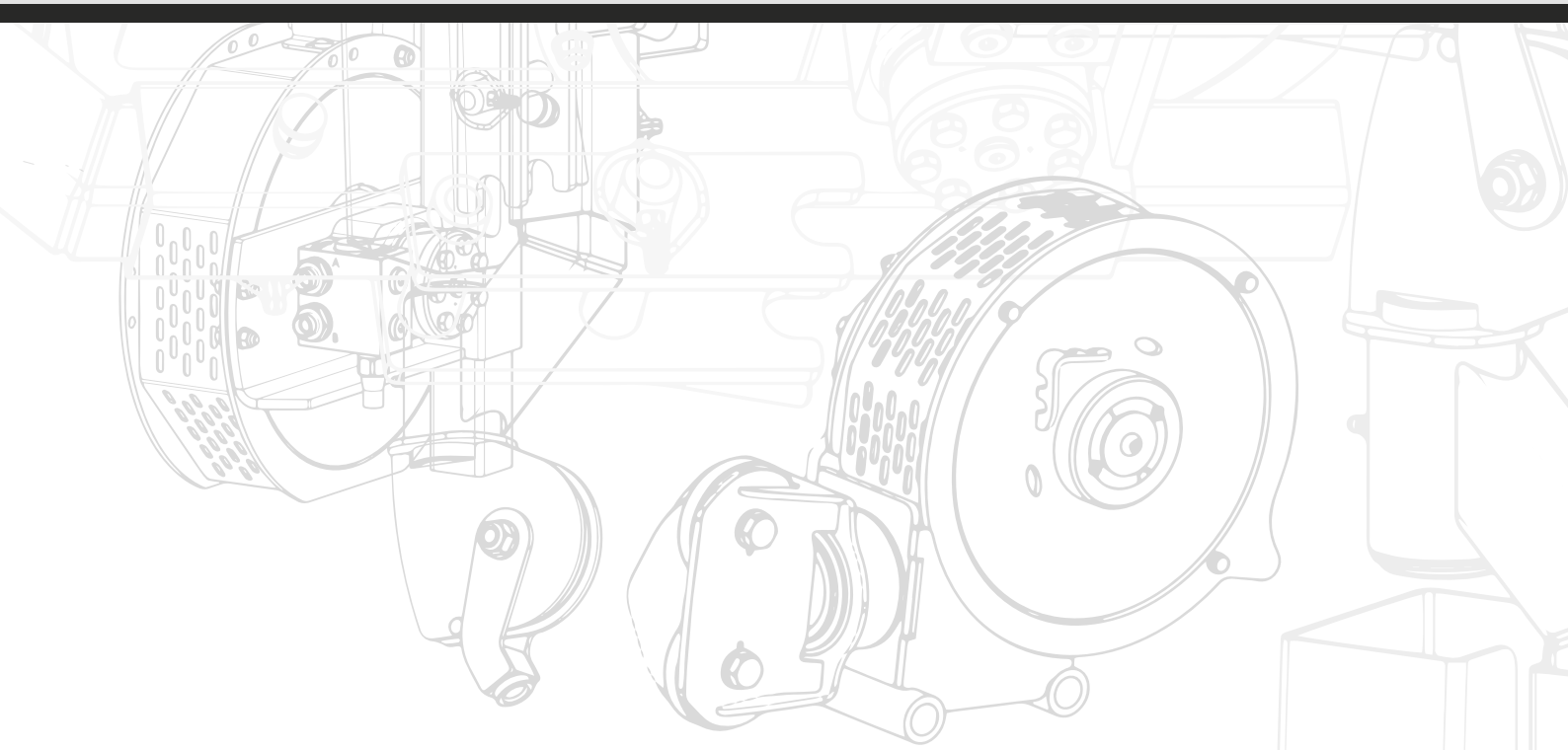

Z TRADYCJĄ W PRZYSZŁOŚĆ

Wycinką i zbiorem drewna zajmujemy się od trzech pokoleń!
Podobnie jak wielu innych, chcieliśmy zbierać cenne dobro jakim jest drewno – pytanie: za pomoca jakich narzedzi? Jaka maszyna? Czy wymaga to wysiłku? Od tego zaczeliśmy i poszerzaliśmy nasze horyzonty!

Ciężką pracą powstały dostosowane do potrzeb produkty ułatwiające pracę, zwiekszające wydajność, bazujące na know-how, sukcesie, zrównoważonym rozwoju i bezpieczeństwie, jednak przede wszystkim zaprojektowane dla rozwiązań praktycznych.

CONTACT

Wolfgang Haselsteiner ⚙ +43 650 62 96 900 ⚙ wolfgang.haselsteiner@hafo.co.at
Richard Haselsteiner ⚙ +43 664 92 32 183 ⚙ richard.haselsteiner@hafo.co.at

HAFO GMBH
Lederergasse 4, 3340 Waidhofen/Ybbs
Email: office@hafo.co.at

www.hafo.co.at
HASELSTEINER FORESTRY TECHNOLOGY