HAFO

HASELSTEINER FORSTTECHNIK

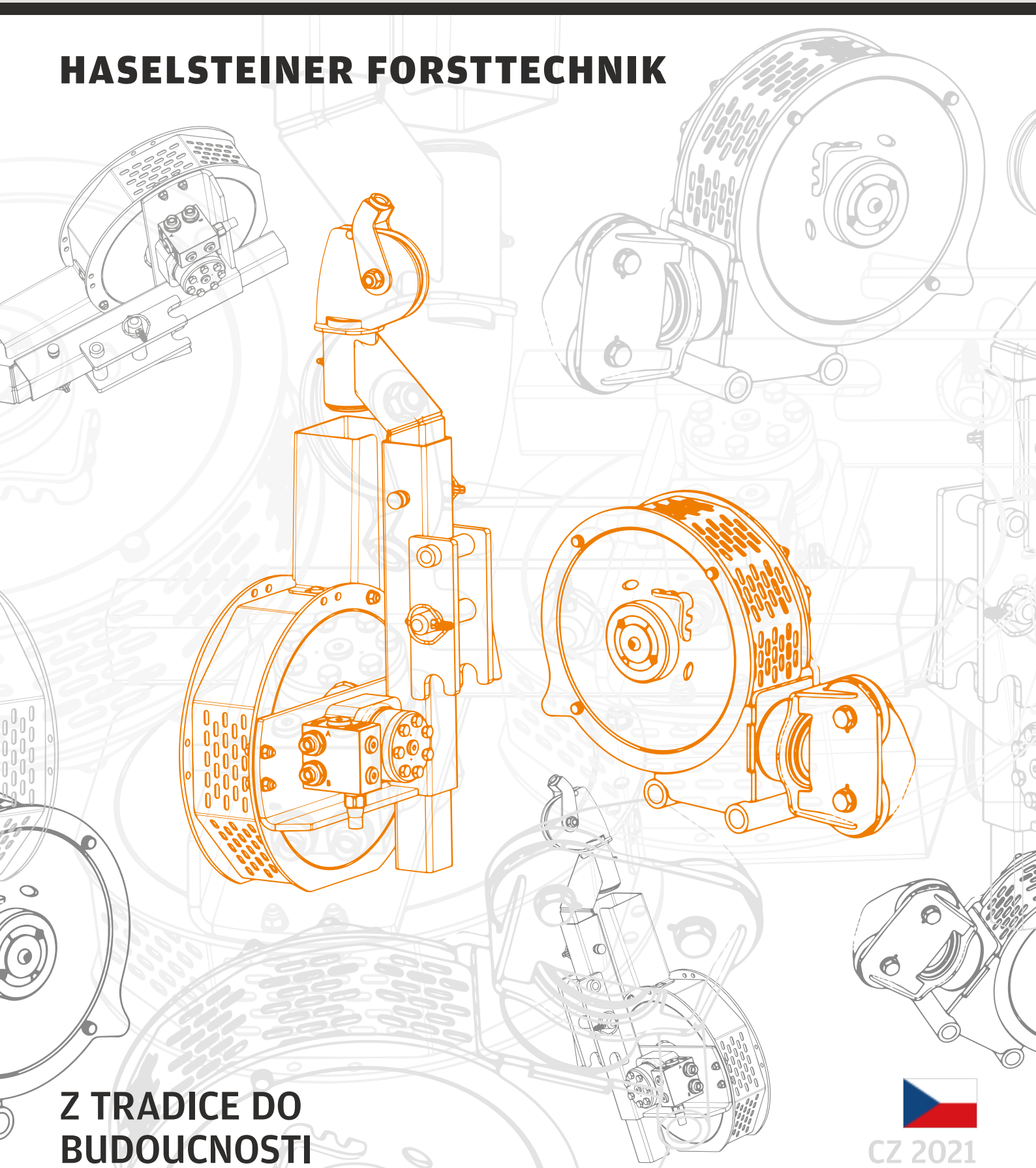

Z TRADICE DO BUDOUCNOSTI

CZ 2021

POMOCNÝ NAVIJÁK

Vodící otočná kladka o 360° stupňů

optimální vedení díky kyvnému mechanismu

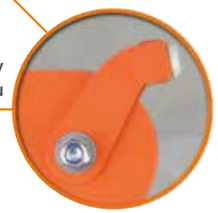

výsuvná věž

Jednoduchá montáž díky rychlovýměnné konzole

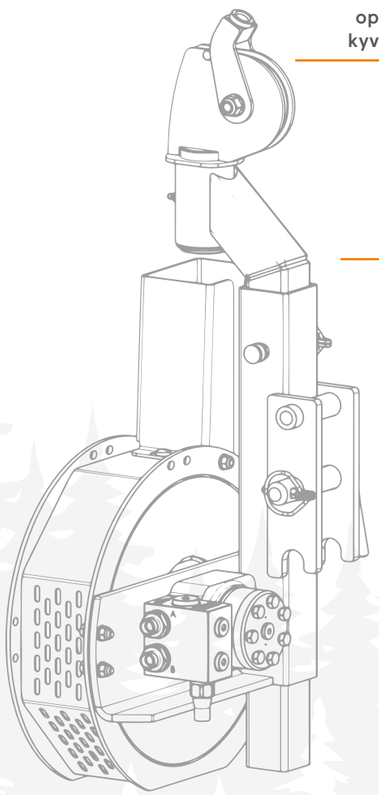

POPIS

Hydraulický pomocný lanový naviják byl navržen jako nástavba na lesní lanové navijáky. Jeho úkolem je přitáhnout Přibližovací lano navijáku pomocným lanem až ke kmenům stromů.

Dokáže vytáhnout lano do prudkého svahu až do Délky 150 m, avšak musí se zvolit lehké pomocné lano.

V PRAXI

- Připevněte konec pomocného lana přímo na Tažné lano včetně řetězů.
- Zavěste hliníkovou vratnou kladku a pomocné lano uchopte za oba konce.
- Připevněte vratnou kladku smyčkou ke stromu a vytáhněte lano.

Levé provedení

	POMOCNÝ NAVIJÁK PRO	POMOCNÝ NAVIJÁK EASY
Stálý provozní tlak	180 barů	180 barů
Max. pracovní tlak	200 barů	200 barů
Požadované množství oleje	min. 20 l/min, max. 60 l/min	
Max. tažná síla	600 kg	500 kg
Střední rychlost lana	až 3 m/s při 60 l/min	
Hmotnost bez lana	39 kg	33 kg
Maximální zásoba lana	350 m plastového lana 4,3 mm	250 m plastového lana 4,3 mm
	€ 1.459,–	**€ 1.375,–**

Pomocný naviják je vždy napájen z nosného vozidla.

Pravé provedení

VÝHODY

- Jednoduchá montáž díky rychlovýměnné konzole
- Přenosný díky své nízké hmotnosti
- Vodící 360° otočná kladka navijáku
- Použití s adaptérem na kmeny
- Nastavitelná věž navijáku
- Jednoduché připojení na dvojčinnou řídicí jednotku
- Lze kombinovat s dálkovým rádiovým ovladačem

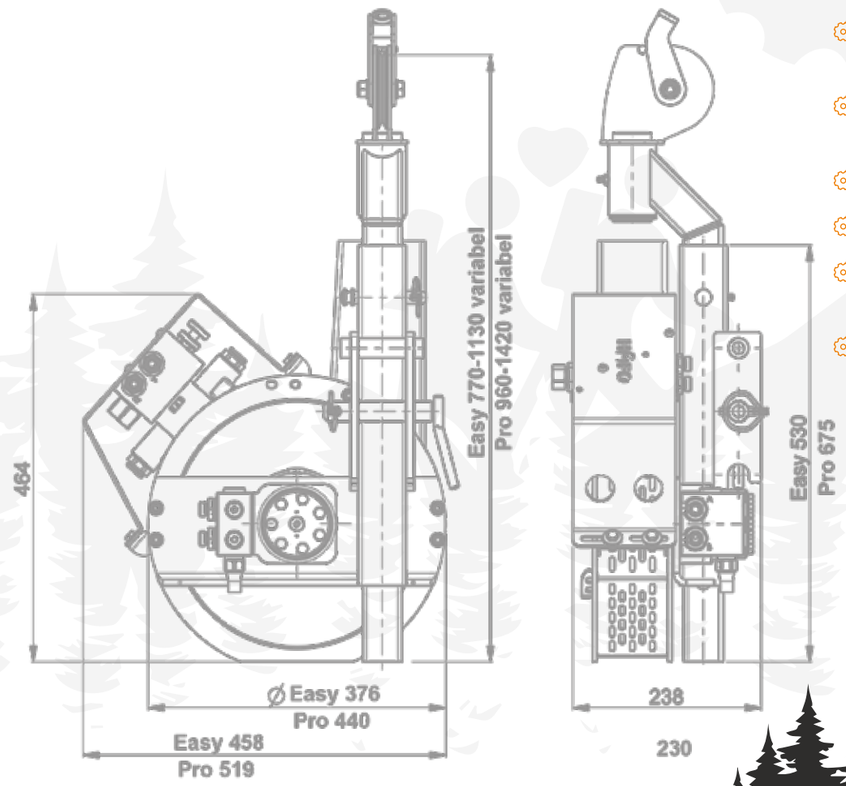

Ceny bez DPH - podléhají změnám produktu.

POMOCNÝ NAVIJÁK

PRO PERFEKTNÍ PROVOZ POTŘEBUJETE:

Levý nebo pravý pomocný naviják

+

Různé typy konzol

+

Hydraulický blok

+

Terra Funk H9 – **Volitelně** s vlastní funkcí pro pomocný naviják

+

Sada = vratná kladka, popruhová smycka, karabina

+

Lano

K DOSTÁNÍ JAKO KOMPLETNÍ SADA

Předem smontováno, jak je zobrazeno (Hydraulický blok včetně všech hydraulických součástí a připojovacího kabelu), univerzální konzola, lano a kladková sada

Kompletní sada EASY € 2.375,–

250 m lano 4,3 mm
Levé provedení výr. č. 120132 | Pravé provedení výr. č. 120133

Kompletní sada PRO € 2.492,–

350 m lano 4,3 mm
Levé provedení výr. č. 120134 | Pravé provedení výr. č. 120135

PŘÍSLUŠENSTVÍ:

Pomocný naviják Easy levý
Výr. č. 120126
€ 1.375,–

Pomocný naviják Easy pravý
Výr. č. 120125
€ 1.375,–

Pomocný naviják Pro levý
Výr. č. 120124
€ 1.459,–

Pomocný naviják Pro pravý
Výr. č. 120123
€ 1.459,–

Univerzální konzola
Výr. č. 120129
€ 90,–

Konzola Tiger
Výr. č. 120128
€ 125,–

Univerzální konzola neopracovaná, s prodloužením pro navaření
Výr. č. 120131
€ 117,–

Laserem řezané díly, neopracované Univerzální konzola
Výr. č. 120130
€ 60,–

Stromový adaptér
Výr. č. 120127
€ 160,–

Hydraulický blok včetně ochranného plechu a kabelu
Výr. č. 120127
€ 475,–

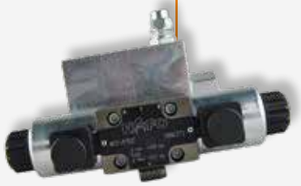

Terra Funk H9
Cena na vyžádání

Sada dálkového radiového ovladače
Výr. č. 420125
€ 1.492,–

Sada = vratná kladka, popruhová smyčka, karabina
Výr. č. 420132
€ 65,–

Jehla na Plastové lanko včetně 2 ks. náhradních jehel
Výr. č. 400120
€ 40,–

250 m pro naviják Easy plastové lano, 4,3 mm
Výr. č. 400123
€ 250,–

350 m pro naviják Pro plastové lano, 4,3 mm
Výr. č. 400124
€ 350,–

Ceny bez DPH – podléhají změnám produktu.

LESNICKÝ NAVIJÁK SAPI – PŘENOSNÝ

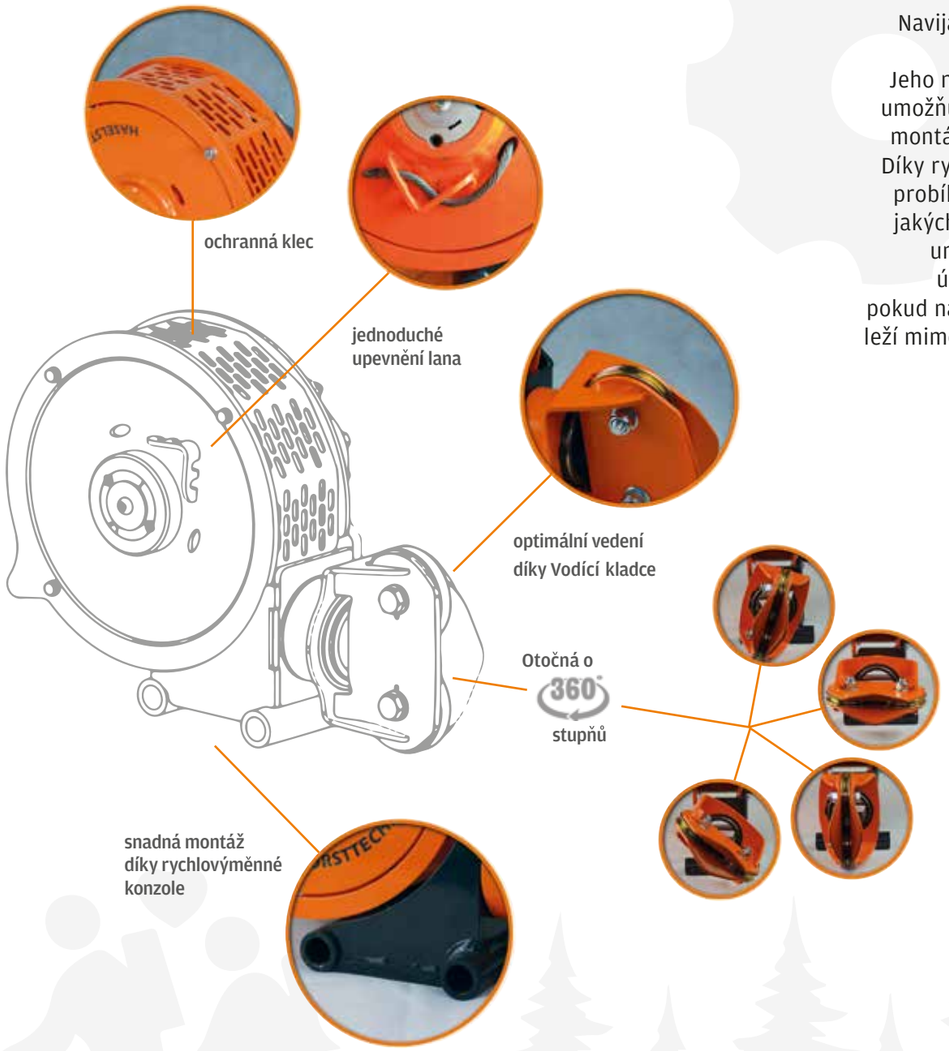

POPIS

Naviják SAPI je hydraulický navíjecí systém. Jeho nízká vlastní hmotnost umožňuje rychlou a snadnou montáž na různých strojích. Díky rychlovýměnné konzole probíhá montáž bez použití jakýchkoli nástrojů. Naviják umožňuje provozovateli účinnější využití strojů, pokud například kmen stromu leží mimo dosah jeřábu, lze jej přitáhnout jeřábovým navijákem.

OBLASTI VYUŽITÍ

- Přední montáž na jeřábu
- Hlavní rameno jeřábu
- Montáž na lžíci bagru
- Montáž na radlici
- Štípačka dřeva
- Otočné kleště
- Tříbodové upevnění
- Rameno bagru

VÝHODY

- Přenosný navíjecí systém
- Snadná montáž díky rychlovýměnné konzole
- Nízká hmotnost
- Bez nutnosti dodatečných rozvodů na špici jeřábu
- Jeden naviják, mnoho různých způsobů využití (štípač polen, otočné kleště, rypadlo, čelní nakladač, jeřáb, radlice, přímo na vozidle)
- Optimální vedení lana díky oknu pro kladku nebo Vodící kladce
- Snadné připojení k dvojčinné řídicí jednotce
- Lze kombinovat s dálkovým radiovým ovladačem
- Kompaktní rozměry
- Individuální umístění díky různým konzolám
- Manipulace pomocí jeřábu minimalizuje úrazy páteře

KVALITA JE PRO NÁS DŮLEŽITÁ, A PROTO JSOU VŠECHNY NAŠE NAVIJÁKY POZINKOVANÉ A OPATŘENÉ PRÁŠKOVÝM NÁSTŘIKEM

	NAVIJÁK SAPI EASY	NAVIJÁK SAPI EASY+	NAVIJÁK SAPI PRO
Stálý provozní tlak	180 barů	180 barů	210 barů
Max. pracovní tlak	200 barů	200 barů	250 barů
Požadované množství oleje		min. 20 l/min, max. 60 l/min	
Max. tažná síla	850 kg	1000 kg	1450 kg
Střední rychlost lan		2 m/s při 60 l/min	
Hmotnost bez lana	20 kg	22 kg	30,5 kg
Maximální zásoba lana		50 m/5 mm	
	€ 909,–	**€ 1.075,–**	**€ 1.375,–**

Cena bez konzoly

Možnost přímé obsluhy pomocí řídicí jednotky nebo přes dálkový radiový ovladač.

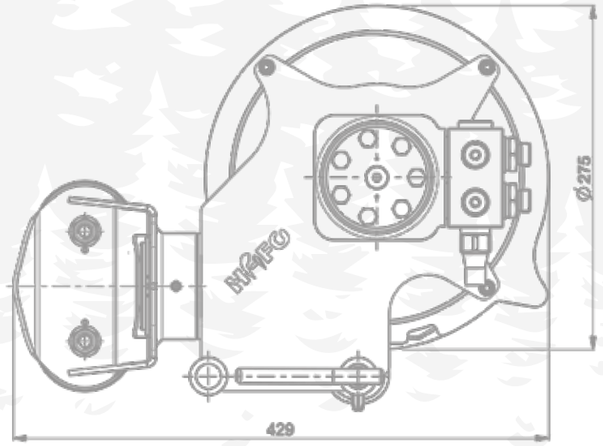

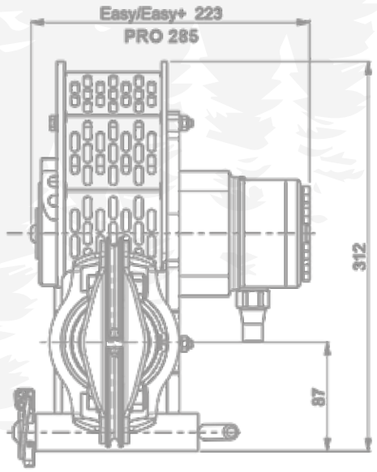

Ceny bez DPH – podléhají změnám produktu.

NAVIJÁK SAPI – PŘENOSNÝ

PERFEKTNÍ PROVOZ VYŽADUJE:

Naviják Sapi

Různé typy konzol

Ocelové nebo plastové lano

Naviják Sapi lze volitelně obsluhovat pomocí dálkového radiového ovladače

Sada dálkového radiového ovladače

Hydraulické hadice

NAVIJÁK SAPI EASY & EASY+ **PŘÍSLUŠENSTVÍ:**

Naviják Sapi Easy
Výr. č. 110123
€ 909,–

Naviják Sapi Easy+
Výr. č. 110121
€ 1.075,–

Bypassová sada pro naviják Sapi Easy
Výr. č. 420124
€ 52,–

Sada dálkového radiového ovladače
Výr. č. 420125
€ 1.492,–

Sada hydrauliky
Montáž na špici jeřábu
Výr. č. 420124
€ 105,–

Konzola na hlavní rameno (včetně vedení lana)
Výr. č. 120130
€ 482,–

NAVIJÁK SAPI PRO **PŘÍSLUŠENSTVÍ:**

Naviják Sapi Pro
Výr. č. 110122
€ 1.375,–
(Cena bez konzoly)

Sada dálkového radiového ovladače
Výr. č. 420125
€ 1.492,–

Univerzální konzola PRO
Výr. č. 110130
€ 100,–

Univerzální konzola 45°
Výr. č. 110124
€ 141,–

Univerzální konzola HORNÍ
Výr. č. 110125
€ 144,–

Univerzální konzola EASY
Výr. č. 110126
€ 70,–

Univerzální úhelník
Výr. č. 110127
€ 32,–

Univerzální konzola otočná o 360 stupňů
Výr. č. 110128
€ 145,–

Ocelové lano 6 mm
Včetně očnice (vložka do lanového očka) + hák
Výr. č. 410125
(Válcované)
€ 162,–

Plastové lano 6,4 mm
Vcetne ocnice (vložka do lanového ocka) + hák
35 m Výr. c. 400125 **€ 150,–**
50 m Výr. c. 400126 **€ 184,–**

Univerzální konzola otočná o 360°
Výr. č. 110128
€ 145,–

Univerzální konzola se širokou přírubovou deskou
Výr. č. 110130
€ 100,–

Ocelové lano 5 mm
Vodící včetně očnice (vložka do lanového očka) + hák
50 m Výr. č. 410128 **€ 175,–**
35 m Výr. č. 410127 **€ 154,–**

Plastové lano 6,4 mm včetně očnice (vložka do lanového očka) + hák
35 m Výr. č. 400125 **€ 150,–**
50 m Výr. č. 400126 **€ 184,–**

Ceny bez DPH – podléhají změnám produktu.

REFERENCE POMOCNÝ NAVIJÁK

Videa najdete na YouTube a také na
našich internetových stránkách

REFERENCE NAVIJÁK SAPI

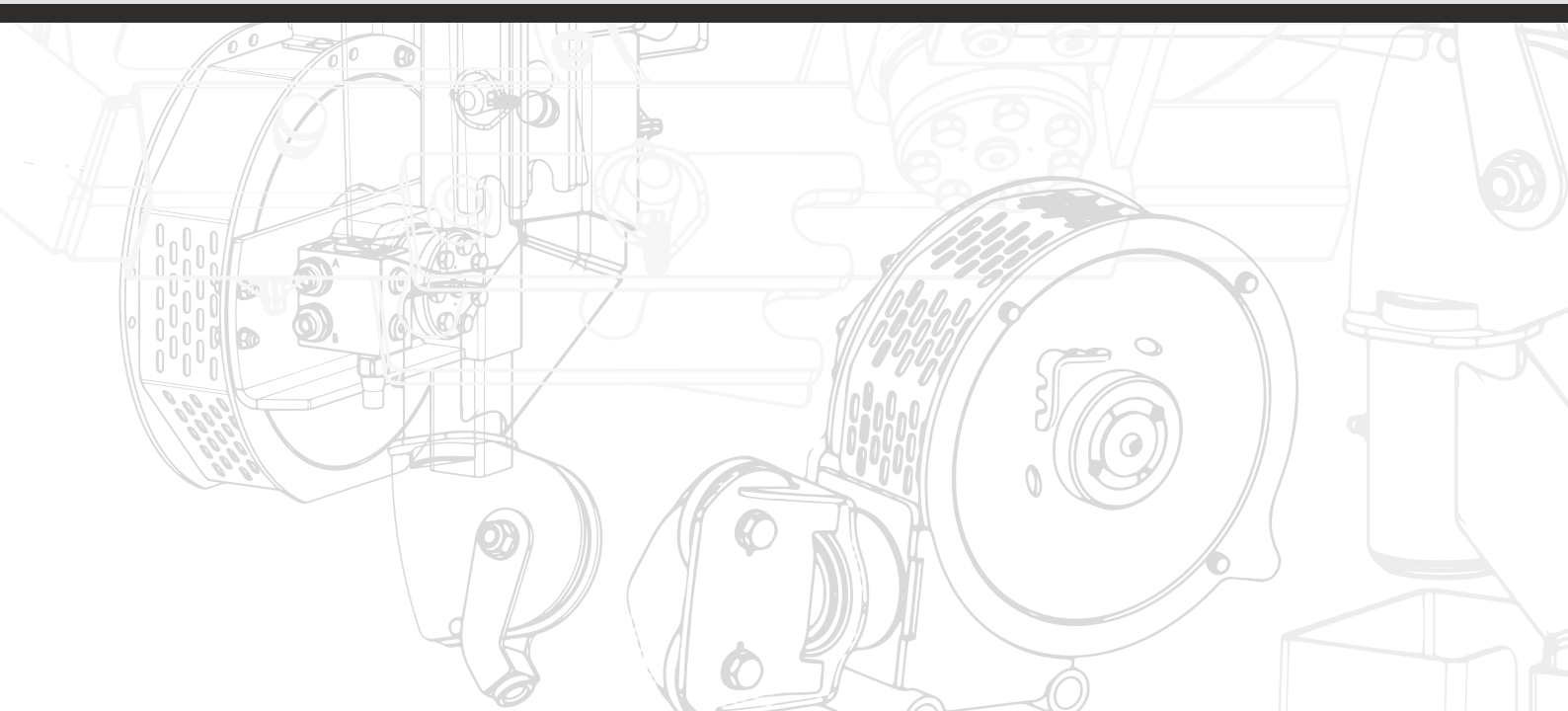

Z TRADICE DO BUDOUCNOSTI

Naše rodina se zabývá těžbou dřeva již ve třetí generaci!

Stejně jako ostatní chceme dobře a kvalitně provádět těžbu dřeva. Neustále jsme přemýšleli, jak si práci ulehčit, jaké nástroje používat a jak celkově zvýšit výnosnost naší práce.

Z našich zkušeností a usilovného vývoje vznikly produkty šité na míru, které představují garanci usnadnění práce, účinnosti, znalostí, úspěchu, trvalé udržitelnosti a bezpečnosti.

Především jsou však konstruovány pro budoucnost. Vznikly produkty šité na míru, které predstavují garanci usnadnení práce, úcinnosti, know-how, úspechu, trvalé udržitelnosti a bezpecnosti. Predevším jsou však konstruovány pro budoucnost.

KONTAKT

Wolfgang Haselsteiner ⚙ +43 650 62 96 900 ⚙ wolfgang.haselsteiner@hafo.co.at
Richard Haselsteiner ⚙ +43 664 92 32 183 ⚙ richard.haselsteiner@hafo.co.at

HAFO GMBH
Lederergasse 4, 3340 Waidhofen/Ybbs
Email: office@hafo.co.at

www.hafo.co.at
HASELSTEINER FORESTRY TECHNOLOGY