Entwickelt
in Österreich

HAFO

HASELSTEINER FORSTTECHNIK

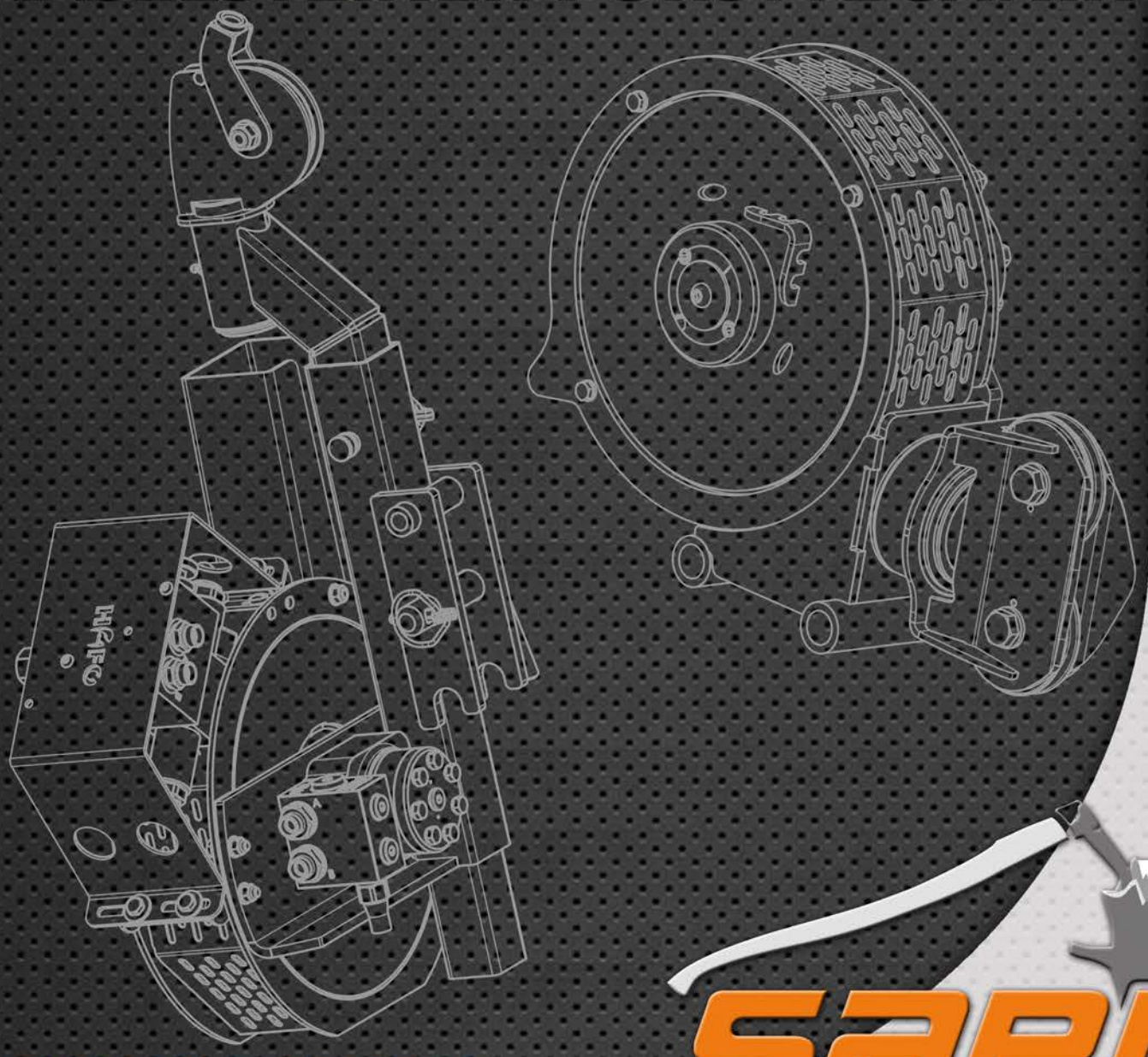

AUS TRADITION

IN DIE ZUKUNFT

SAPI

HILFSWINDE

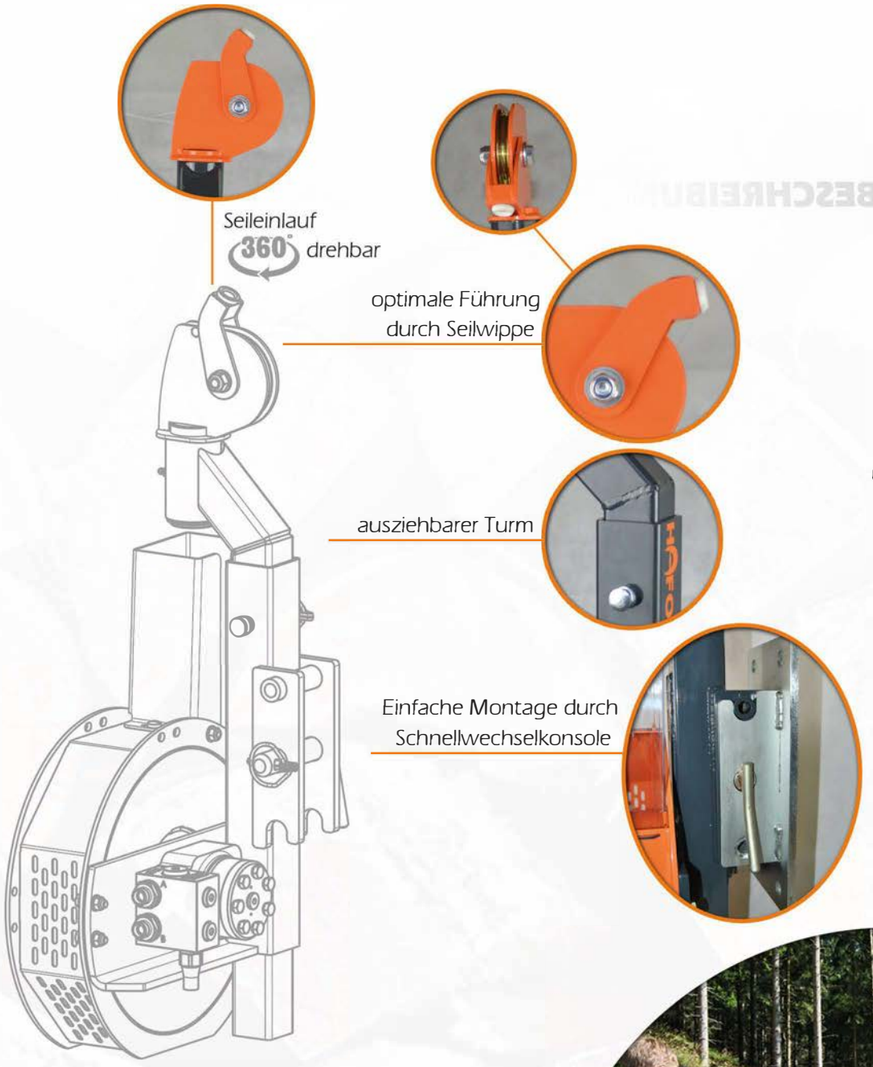

BESCHREIBUNG

Die hydraulische Hilfsseilwinde wurde zum Aufbau auf Forstseilwinden entwickelt. Die Funktion besteht darin, das schwere Windenseil mittels Hilfsseil zu den Baumstämmen zu ziehen. Es ist möglich, das Seil auch über steile Hänge bis zu 150m bergauf zu ziehen, es muss lediglich das leichte Hilfsseil vorgezogen werden.

Links-Version

	Hilfswinde Pro	Hilfswinde Easy
Dauerbetriebsdruck:	180 bar	180 bar
max. Arbeitsdruck:	200 bar	200 bar
erforderliche Ölmenge:	min. 20 l/min, max. 60 l/min	
max. Zugkraft:	600 kg	500 kg
mittlere Seilgeschwindigkeit:	bis zu 3 m/s bei 60 l/min	
Gewicht ohne Seil:	39 kg	33 kg
Seilfassung maximal:	350 m Kunststoff 4,3 mm	250 m Kunststoff 4,3 mm
	€ 2.200,-	**€ 2.050,-**

Die Versorgung der Hilfswinde erfolgt immer über das Trägerfahrzeug.

Rechts-Version

VORTEILE

- einfache Montage durch Schnellwechselkonsole
- tragbar durch geringes Gewicht
- Seileinlauf 360° drehbar
- Verwendung mit Baumadapter
- verstellbarer Windenturm
- einfacher Anschluss an doppeltwirkendes Steuergerät
- kombinierbar mit Funk

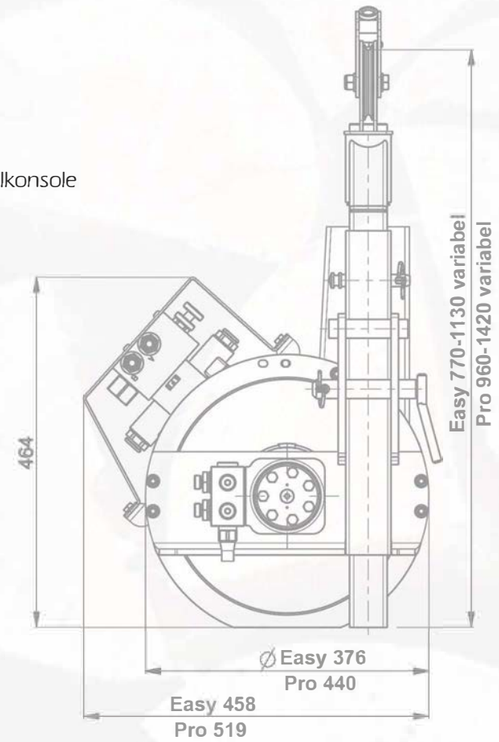

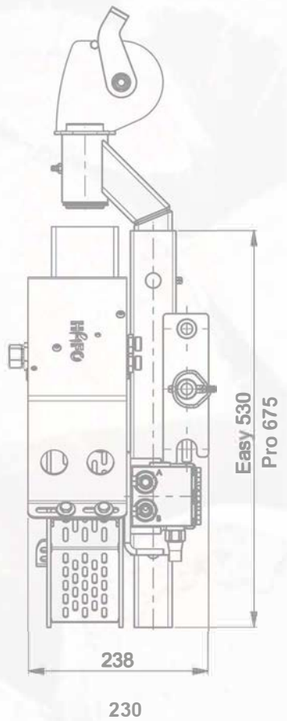

IN DER PRAXIS...

1. Das Ende des Hilfsseils wird gleich am Windenseil inkl. Ketten befestigt.
2. Alu-Umlenkrolle einhängen und Hilfsseil doppelt mitnehmen.
3. Umlenkrolle am Baum mit Schlinge befestigen und das Seil hochziehen.

HILFSWINDE

FÜR DEN PERFEKTEN BETRIEB WIRD BENÖTIGT:

linke oder rechte Hilfswinde

+

verschiedene Konsolentypen

+

Hydraulikblock

+

Terra Funk H9
Optional, mit eigener Funktion für die Hilfswinde

+

+

Seil

Set = Umlenkrolle, Bandschlinge, Karabiner

ERHÄLTLICH IM KOMPLETT SET

Fix fertig vormontiert wie abgebildet
(Hydraulik Block inkl. aller Hydraulikkomponenten und Anschlusskabel),
Universalkonsole, Seil und Rollenset

Komplett Set EASY 250m Seil 4,3mm	links Art. Nr. 120132 rechts Art. Nr. 120133	**€ 3.400,-** **€ 3.400,-**
Komplett Set PRO 350m Seil 4,3mm	links Art. Nr. 120134 rechts Art. Nr. 120135	**€ 3.590,-** **€ 3.590,-**

ZUBEHÖR:

Hilfswinde Easy links
Art.-Nr.: 120126
€ 2.050,-

Hilfswinde Easy rechts
Art.-Nr.: 120125
€ 2.050,-

Hilfswinde Pro links
Art.-Nr.: 120124 **€**
€ 2.200,-

Hilfswinde Pro rechts
Art.-Nr.: 120123
€ 2.200,-

Universalkonsole
Art.-Nr.: 120129
€ 130,-

Konsole Tiger
Art.-Nr.:
120128 **€ 180,-**

Universalkonsole roh mit Verlängerung zum Aufschweißen
Art.-Nr.:
120131 **€ 160,-**

Laserschnittteile Roh Universalkonsole
Art.-Nr.:
120130 **€ 82,-**

Baumadapter
Art.-Nr.:
120127 **€ 192,-**

Hydraulik Block
inkl. Schutzblech u. Kabel
Art.-Nr.: 420133
€ 595,-

Terra Funk H9
€ 1900,- vorverkabelt

Funkboxset
Art.-Nr.: 420125
€ 2.150,-

Set = Umlenkrolle, Bandschlinge, Karabiner
Art.-Nr.:
420132 **€ 90,-**

Spleißnadel
inkl. 2 Stk. Ersatznadeln
Art.-Nr.:
400120 **€ 55,-**

250 m für Easy
4,3 mm Kunststoffseil
Art.-Nr.:
400123 **€ 370,-**

350 m für Pro
4,3 mm Kunststoffseil
Art.-Nr.: 400124
€ 510,-

Preise inklusive gesetzlicher 20% MwSt. - vorbehaltlich Produktänderungen

SAPIWINDE - tragbar

QUALITÄT ist uns wichtig, daher sind alle Winden verzinkt und pulverbeschichtet.

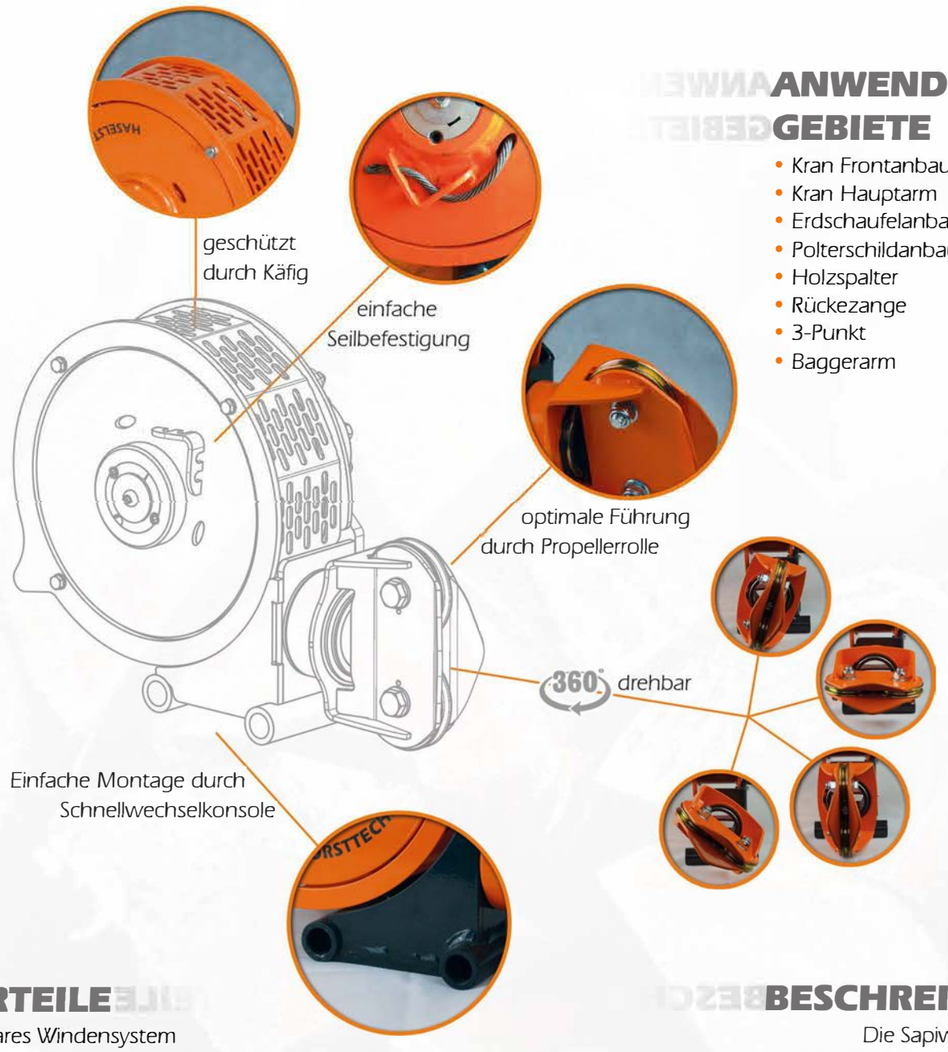

ANWENDUNGS-GEBIETE

- Kran Frontanbau
- Kran Hauptarm
- Erdschaufelanbau
- Polterschildanbau
- Holzspalter
- Rückezange
- 3-Punkt
- Baggerarm

VORTEILE

- tragbares Windensystem
- einfache Montage durch Schnellwechselkonsole
- geringes Gewicht
- keine zusätzlichen Leitungen an der Kranspitze notwendig
- Eine Winde, viele Einsatzmöglichkeiten (Holzspalter, Rückezange, Erdschaufel, Frontlader, Kran, Polterschild, direkt am Fahrzeug,.....)
- optimale Seilführung durch Rollenfenster oder Propellerrolle
- einfacher Anschluss an doppeltwirkendes Steuergerät
- kombinierbar mit Funk
- kompakte Abmessungen
- individueller Aufbau durch verschiedene Konsolen
- Rückeschäden minimieren durch das Handling mit dem Kran

BESCHREIBUNG

Die Sapiwinde ist ein hydraulisches Windensystem. Durch das geringe Eigengewicht kann sie schnell und einfach an verschiedenen Geräten montiert werden. Zur werkzeuglosen Montage wird eine Schnellwechselkonsole verwendet. Die Winde ermöglicht es dem Betreiber seine Maschinen effizienter zu nutzen, liegt z. B. ein Baumstamm ausserhalb der Kranreichweite, kann dieser mittels Kranwinde zugezogen werden.

	Sapiwinde Easy	Sapiwinde Easy+
Dauerbetriebsdruck:	180 bar	180 bar
max. Arbeitsdruck:	200 bar	200 bar
erforderliche Ölmenge:	min. 20 l/min, max. 60 l/min	
max. Zugkraft:	850 kg	1000 kg
mittlere Seilgeschwindigkeit:	2 m/s bei 60 l/min	
Gewicht ohne Seil:	20 kg	22 kg
Seilfassung maximal:	50 m/5 mm	
	€ 1.470,-	**€ 1.740,-**

Kann direkt über das Steuergerät oder per Funkboxset betrieben werden.

	Sapiwinde Pro
Dauerbetriebsdruck:	210 bar
max. Arbeitsdruck:	250 bar
erforderliche Ölmenge:	min. 20 l/min, max. 60 l/min
max. Zugkraft:	1450 kg
mittlere Seilgeschwindigkeit:	2 m/s bei 60 l/min
Gewicht ohne Seil:	30,5 kg
Seilfassung maximal:	50 m/5 mm
	€ 2.050,-

(Preis ohne Konsole)

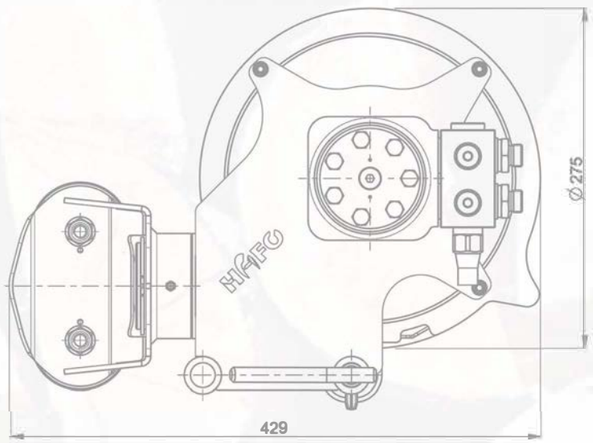

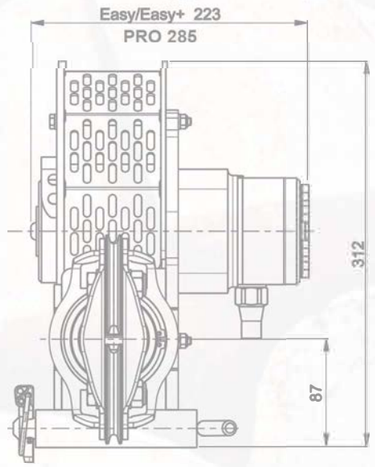

SAPIWINDE - tragbar

FÜR DEN PERFEKTEN BETRIEB WIRD BENÖTIGT:

Sapiwinde

verschiedene Konsolentypen

Stahl- oder Kunststoffseil

Die Sapiwinden können optional über das Funkboxset betrieben werden.

Funkboxset

Hydraulikschläuche

SAPIWINDE PRO/ZUBEHÖR:

(Preis ohne Konsole)

Sapiwinde Pro
Art.-Nr.: 110122
€ 1.650,-

Funkboxset
Art.-Nr.: 420125
€ 2.150,-

Universalkonsole PRO
Art.-Nr.: 110130 **€ 130,-**

Universalkonsole drehbar 360°
Art.-Nr.: 110128 **€ 240,-**

6 mm Stahlseil inkl. Kausche + Haken
35 m Art.-Nr.: 410125 **€ 225,-**
(verdichtet)

Kunststoffseil 6,4 mm inkl. Kausche + Haken
35 m Art.-Nr.: 400125 **€ 210,-**
50 m Art.-Nr.: 400126 **€ 246,-**

SAPIWINDE EASY & EASY+/ZUBEHÖR:

Sapiwinde Easy
Art.-Nr.: 110123
€ 1.470,-

Sapiwinde Easy+
Art.-Nr.: 110121
€ 1.740,-

Bypass-Set passend für Sapiwinde Easy
Art.-Nr.: 420124
€ 71,-

Funkboxset
Art.-Nr.: 420125
€ 2.150,-

Hydraulikset Anbau Kranspitze
Art.-Nr.: 420124
€ 126,-

Hauptarmkonsole (inkl. Seilführung)
Art.-Nr.: 110134
€ 650,-

Universalkonsole 45°
Art.-Nr.: 110124
€ 205,-

Universalkonsole OBEN
Art.-Nr.: 110125
€ 172,-

Universalkonsole EASY
Art.-Nr.: 110126
€ 90,-

Universalwinkel
Art.-Nr.: 110127
€ 45,-

Universalkonsole drehbar 360°
Art.-Nr.: 110128
€ 240,-

Universalkonsole mit breiter Flanschplatte
Art.-Nr.: 110132
€ 144,-

5 mm Stahlseil hochverdichtet inkl. Kausche + Haken
50 m Art.-Nr.: 410128 **€ 235,-**
35 m Art.-Nr.: 410127 **€ 215,-**

Kunststoffseil 6,4 mm inkl. Kausche + Haken
50 m Art.-Nr.: 400126 **€ 246,-**
35 m Art.-Nr.: 400125 **€ 210,-**

Preise inklusive gesetzlicher 20% MwSt. - vorbehaltlich Produktänderungen

REFERENZEN
HILFSWINDE

REFERENZEN
SAPIWINDE

HILFSWINDE

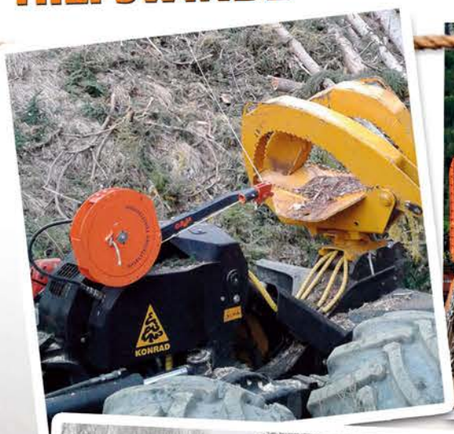

SAPIWINDE

Richard Haselsteiner
0664 / 92 32 183
richard.haselsteiner@hafo.co.at

Geschäftsführung
Praxistest
Verkaufsberatung

Wolfgang Haselsteiner
0650 / 62 96 900
wolfgang.haselsteiner@hafo.co.at

Vertrieb
Kundenbetreuung

Ulrich Haselsteiner
0664 / 48 66 123
ulrich.haselsteiner@hafo.co.at

Verkaufsberatung
Aufbau und Montage
der jeweiligen Produkte
Hydraulik Service vor Ort
Wartung und Reparatur

Josef Haselsteiner
0664 / 10 38 292
josef.haselsteiner@hafo.co.at

Verkaufsberatung
technische Unterstützung
Aufbau und Montage der
jeweiligen Produkte
Kundenspezifische Sonderlösungen

AUS TRADITION IN DIE ZUKUNFT

Holz fällen und ernten wird bei uns in der dritten Generation betrieben!
Wie viele andere wollten auch wir das kostbare Gut – Holz – ernten,
doch mit welchem Werkzeug?
Mit welcher Maschine? Steht der Aufwand dafür?

Genau dort setzten wir an und gingen dabei an unsere Grenzen!
Aus der harten Entwicklung heraus entstanden maßgeschneiderte Produkte
die für Arbeitserleichterung, Effizienz, Know-how, Erfolg, Nachhaltigkeit und
Sicherheit stehen aber vor allem für die Praxis gebaut werden.

HAFO GmbH
Lederergasse 4, 3340 Waidhofen/Ybbs
Mail: office@hafo.co.at
www.hafo.co.at

qualityaustria
SYSTEMZERTIFIZIERT
ISO 9001:2015 NR.19122/1
ISO 9001:2015 NR.19122/2

Videos finden Sie auf
YouTube

Ihr Partner vor Ort